LLP904

产品描述

可用于视频会议室、数字法庭、会议中心、报告厅、阶梯教室等语言类扩声系统，教堂、博物馆、交通枢纽、广场公共区域等各种建筑空间的背景音乐系统

拥有精准的波束投射指向技术, 具备特有的声学性能优势

高性能的阵列声柱能够为一些在语言和音乐听感空间存在自然混响系数高、有回声、有建筑障碍的复杂环境中作出良好的扩声

拥有精准20度的垂直扩散角度，声音通过梳状耦合原理实现线性式广播, 8个特制的4寸单元结合1个高性能的高频单元，使该款阵列声柱拥有均匀而对称的160度水平扩散角度

特别适合在中远距离扩声范围的环境中使用，在各种室内建筑空间，亦可与LLP403阵列声柱一起搭配使用

技术参数

驱动单元	8×4"钕磁+1×1"	安装系统	可调角度安装支架
阻抗	4Ω	扩散角度	垂直20°，水平160°
额定功率	440W	颜色	黑色/银色
特性灵敏度级（m/W）	94dB	材质	金属网罩、铝合金箱体
指定频带内的声压级	117dB	尺寸（高×宽×深）	1140×134×153mm
有效频率范围	100Hz~20KHz	产品净重/含包装	8.2kg/9.5kg
连接方式	1个NL4插座(+1/-1)+1个凤凰端子		

安装示意
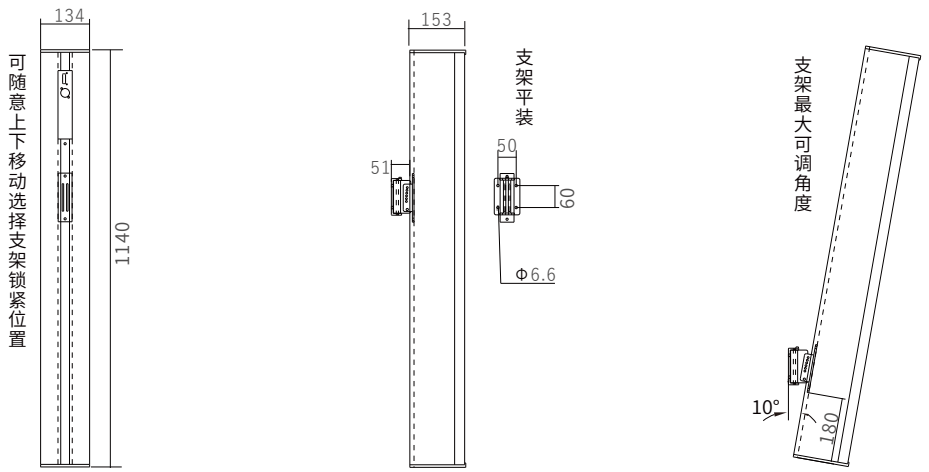
（单位：MM）